Подписан цифровой подписью: Александровская И.Л.
Основание: Я подтверждаю этот документ своей удостоверяющей подписью
Расположение: ГБПОУ МО "Дмитровский техникум"
Дата: 2022.10.06 10:27:09+03'00'

КОНТРОЛЬНО ОЦЕНОЧНЫЕ СРЕДСТВА И КОНТРОЛЬНО-ИЗМЕРИТЕЛЬНЫЕ МАТЕРИАЛЫ

по профессии 018559 «Слесарь»

1. Паспорт комплекта контрольно-оценочных средств

Контрольно оценочные средства и контрольно-измерительные материалы используются в Дмитровском техникуме разработаны для оценки знаний, умений и компетенций Государственной итоговой аттестации, в форме проведения итоговой экзаменационной работы.

Целью Государственной итоговой аттестации является комплексная оценка уровня освоения образовательной программы профессионального образования для обучения инвалидов и лиц с ограниченными возможностями здоровья по профессии 018559 «Слесарь» без повышения образовательного уровня. Государственная итоговая аттестация является обязательной процедурой для выпускников очной формы обучения, завершающих **освоение образовательной программы профессионального образования с нарушениями интеллектуального развития** по профессии 018559 «Слесарь» без повышения образовательного уровня. в техникуме. К итоговым аттестационным испытаниям, входящим в состав ГИА, допускаются обучающиеся, успешно завершившие в полном объеме освоение основной профессиональной образовательной программы. Необходимым условием допуска к Государственной итоговой аттестации является представление документов, подтверждающих сформированность выпускниками общих и профессиональных компетенций при изучении теоретического материала и прохождении практик по каждому из основных видов профессиональной деятельности:

- Слесарная обработка деталей, изготовление, сборка и ремонт приспособлений, режущего и измерительного инструмента;
- Сборка, регулировка и испытание сборочных единиц, узлов и механизмов;
- Разборка, ремонт, сборка и испытание узлов и механизмов оборудования, агрегатов и машин

Итоговая экзаменационная работа предназначена для контроля и оценки результатов **освоения образовательной программы профессионального образования для обучения инвалидов и лиц с ограниченными возможностями здоровья с нарушениями интеллектуального развития** по профессии 018559 «Слесарь» без повышения образовательного уровня.

Виды деятельности, трудовые функции, трудовые действия, знания и умения	*Профессиональный стандарт/ ЕТКС «018559 «Слесарь ремонтник»*	*Программа профессионального обучения/ «018559 «Слесарь ремонтник»*
Вид профессиональной деятельности	Обеспечение сохранения технических параметров и работоспособности различных узлов и механизмов, оборудования, агрегатов и машин путём технического обслуживания и ремонта в	- Слесарная обработка деталей, изготовление, сборка и ремонт приспособлений, режущего и измерительного инструмента; - Сборка, регулировка и испытание сборочных единиц, узлов и механизмов;

	соответствии с нормативно-технической документацией	- Разборка, ремонт, сборка и испытание узлов и механизмов оборудования, агрегатов и машин
Трудовая функция (профессиональная компетенция)	- монтаж и демонтаж простых узлов и механизмов; - слесарная обработка простых деталей; - профилактическое обслуживание простых механизмов	- монтаж и демонтаж простых узлов и механизмов; - слесарная обработка простых деталей; - профилактическое обслуживание простых механизмов
Трудовое действие (Практический опыт)	- анализ исходных данных (чертёж, схема, узел, механизм) - диагностика технического состояния простых узлов механизмов; - сборка простых узлов механизмов; - разборка простых узлов механизмов; - контроль качества выполненных работ	анализ исходных данных (чертёж, схема, узел, механизм) - диагностика технического состояния простых узлов механизмов; - сборка простых узлов механизмов; - разборка простых узлов механизмов; - контроль качества выполненных работ
Умения	- поддерживать состояние рабочего места в соответствии с требованиями охраны труда, пожарной, промышленной и экологической безопасности, правилами организации рабочего места слесаря; - выполнять чтение технической документации общего и специализированного назначения; - определять техническое состояние простых узлов и механизмов - выполнять подготовку сборочных единиц к сборке - производить сборку сборочных единиц в соответствии с технической документацией - производить разборку сборочных единиц в соответствии с технической документацией; - выбирать слесарный	поддерживать состояние рабочего места в соответствии с требованиями охраны труда, пожарной, промышленной и экологической безопасности, правилами организации рабочего места слесаря; - выполнять чтение технической документации общего и специализированного назначения; - определять техническое состояние простых узлов и механизмов - выполнять подготовку сборочных единиц к сборке - производить сборку сборочных единиц в соответствии с технической документацией - производить разборку сборочных единиц в соответствии с технической документацией; - выбирать слесарный

	инструмент и приспособления для сборки и разборки простых узлов и механизмов - изготавливать простые приспособления для разборки и сборки узлов и механизмов; - контролировать качество выполняемых слесарно-сборочных работ; - выполнять операции сборки и разборки механизмов с соблюдением требований охраны труда	инструмент и приспособления для сборки и разборки простых узлов и механизмов - изготавливать простые приспособления для разборки и сборки узлов и механизмов; - контролировать качество выполняемых слесарно-сборочных работ; - выполнять операции сборки и разборки механизмов с соблюдением требований охраны труда
Знания	- требования к планировке и оснащению рабочего места; - правила чтения чертежей и эскизов; - специальные эксплуатационные требования к сборочным единицам; - методы диагностики технического состояния простых узлов и механизмов; - последовательность операций при выполнении монтажных и демонтажных работ; - требования технической документации на простые узлы и механизмы; - виды и назначение ручного и механизированного инструмента; - методы и способы контроля качества разборки и сборки; - требования охраны труда при выполнении слесарно-сборочных работ	- требования к планировке и оснащению рабочего места; - правила чтения чертежей и эскизов; - специальные эксплуатационные требования к сборочным единицам; - методы диагностики технического состояния простых узлов и механизмов; - последовательность операций при выполнении монтажных и демонтажных работ; - требования технической документации на простые узлы и механизмы; - виды и назначение ручного и механизированного инструмента; - методы и способы контроля качества разборки и сборки; - требования охраны труда при выполнении слесарно-сборочных работ

Выпускник, освоивший АОППО, должен обладать следующими общими компетенциями:

ОК.01 Выбирать способы решения задач профессиональной деятельности, применительно к различным контекстам	***Умения:*** распознавать задачу и/или проблему в профессиональном и/или социальном контексте; анализировать задачу и/или проблему и выделять её составные части; определять этапы решения задачи; выявлять и эффективно искать информацию, необходимую для решения задачи и/или проблемы; составить план действия; определить необходимые ресурсы; владеть актуальными методами работы в профессиональной и смежных сферах; реализовать составленный план; оценивать результат и последствия своих действий (самостоятельно или с помощью наставника) ***Знания:*** актуальный профессиональный и социальный контекст, в котором приходится работать и жить; основные источники информации и ресурсы для решения задач и проблем в профессиональном и/или социальном контексте; алгоритмы выполнения работ в профессиональной и смежных областях; методы работы в профессиональной и смежных сферах; структуру плана для решения задач; порядок оценки результатов решения задач профессиональной деятельности.
ОК.02 Осуществлять поиск, анализ и интерпритацию информации, необходимой для выполнения задач профессиональной деятельности	***Умения:*** определять задачи для поиска информации; определять необходимые источники информации; планировать процесс поиска; структурировать получаемую информацию; выделять наиболее значимое в перечне информации; оценивать практическую значимость результатов поиска; оформлять результаты поиска ***Знания:*** номенклатура информационных источников, применяемых в профессиональной деятельности; приемы структурирования информации; формат оформления результатов поиска информации
ОК.03 Планировать и реализовывать собственное профессиональное и личностное развитие	***Умения:*** определять актуальность нормативно- правовой документации в профессиональной деятельности; применять современную научную профессиональную терминологию; определять и выстраивать траектории профессионального развития и самообразования ***Знания:*** содержание актуальной нормативно-

	правовой документации; современная научная и профессиональная терминология; возможные траектории профессионального развития и самообразования
ОК.04 Работать в коллективе и команде, эффективно взаимодействовать с коллегами, руководством, клиентами	***Умения:*** организовывать работу коллектива и команды; взаимодействовать с коллегами, руководством, клиентами в ходе профессиональной деятельности. ***Знания:*** психологические основы деятельности коллектива, психологические особенности личности; основы проектной деятельности
К.05 Осуществлять устную и письменную коммуникацию на государственном языке с учётом особенностей социального и культурного контекста	***Умения:*** грамотно излагать свои мысли и оформлять документы по профессиональной тематике на государственном языке, проявлять толерантность в рабочем коллективе ***Знания:*** особенности социального и культурного контекста; правила оформления документов и построения устных сообщений.
ОК.06 Проявлять гражданско-патриотическую позицию	***Умения:*** описывать значимость своей профессии ***Знания:*** сущность гражданско-патриотической позиции, общечеловеческих ценностей; значимость профессиональной деятельности по профессии.
ОК.07 Содействовать сохранению окружающей среды, ресурсосбережению, эффективно действовать в чрезвычайных ситуациях	***Умения:*** соблюдать нормы экологической безопасности; определять направления ресурсосбережения в рамках профессиональной деятельности по профессии. ***Знания:*** правила экологической безопасности при ведении профессиональной деятельности; основные ресурсы, задействованные в профессиональной деятельности; пути обеспечения ресурсосбережения.

2. Задания для экзаменующегося

Итоговый экзамен включает в себя следующие виды заданий:

2.1. Общее тестовое задание, включающее дисциплины профессионального цикла: ПМ.01 Слесарная обработка деталей, изготовление, сборка и ремонт приспособлений, режущего и измерительного инструмента; ПМ.02 Сборка, регулировка и испытание сборочных единиц, узлов и механизмов; ПМ.03 Разборка, ремонт, сборка и испытание узлов и механизмов оборудования, агрегатов и машин.

2.2. Выполнение практического задания по ПМ. 03 Разборка, ремонт, сборка и испытание узлов и механизмов оборудования, агрегатов и машин.

Итогом экзамена является однозначное решение.

Распределение времени на проведение итоговой экзаменационной работы

Теоретическая часть — 120мин
Практическая часть — 240мин

Тестовые задания по ПМ.01 Слесарная обработка деталей, изготовление, сборка и ремонт приспособлений, режущего и измерительного инструмента

Вариант 1.

Выберите правильный или наиболее полный вариант ответа

1. Какой вид рубки изображен на рисунке?

1. снятие слоя металла;
2. прорубание канавок;
3. разрубание металла;
4. срубание заусенцев.

2. Ручные слесарные ножницы применяют для разрезания листов цветных металлов толщиной

1. до 1,5 мм.;
2. до 1,6 мм.;
3. до 1,8 мм.;
4. до 2,0 мм.

3. Выберите формулу по которой будет рассчитываться длина заготовки, для изготовления скобы

1. L = l +п/2-(г + S/2)+l
2. L = l +п/2-(г + S/2)+l + п/2-(г + S/2)+l
3. L = l +an/180-(r + S/2)+l

4. Инструмент для точной обработки поверхности детали при шлифовании?

1. развертки;
2. сверла;
3. зенкеры;
4. надфиль.

5. Какой вид опиливания изображен на рисунке?

1. косым штрихом;
2. опиливание прямым штрихом поперек заготовки;
3. опиливание прямым штрихом вдоль заготовки.

6. По каким признакам напильники делятся по номерам 0, 1, 2, 3, 4, 5

1. по размеру напильников;
2. по форме поперечного сечения;
3. по числу насечек на 10 мм длины напильника.

7. Определите длину подлежащего нагреву участка трубы диаметром 110 мм. при гибке в горячем состоянии, если угол изгиба составляет 30^0.

1. 440мм;
2. 660мм;
3. 220мм.

8. Установите соответствие между операцией и инструментом с приспособлением.

Операция	Инструменты и приспособления

1. Измерение и разметка	А) Тиски верстачные и ручные, круглогубцы, плоскогубцы, пассатижы.
2. Сверление отверстий	Б) Зубило, крейцмейсель, ручные ножницы для резки листового металла, ножовка по металлу, шлицовка, рычажные ножницы.
3. Закрепление и зажим	В) Напильники: драчёвые, личные, бархатные, квадратные, плоские, трёхгранные, круглые, ромбические
4. Ударные работы	Г) Стальная линейка, штангенциркуль, измерительный циркуль (с острыми концами), угольник, угломер, чертилка, кернер.
5. Рубка и разрезание металла	Д) Дрель с ручным приводом, электродрель, спиральные свёрла, зенкер, зенковка, развертка
6. Опиливание	Е) Слесарные молотки, киянка.

1.....; 2.....; 3.....; 4.....; 5.....; 6.....

9. Перечислите название изображенных на рисунке инструментов:

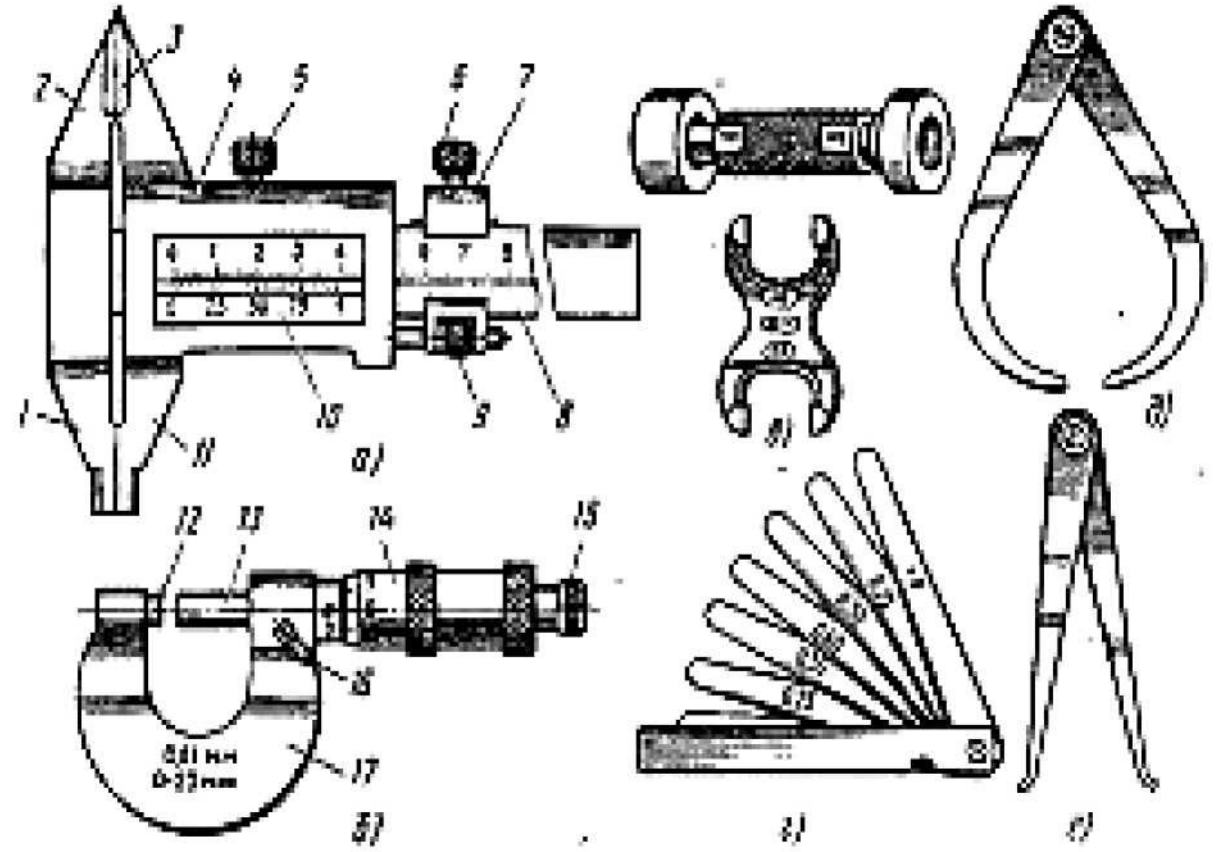

а) в) д)

б) г) е)

10. Металл толщиной 1,5 - 2,5 мм необходимо резать...

1. маховыми ножницами;
2. стуловыми ножницами;

3. обыкновенными ручными;
4. рычажными ножницами.

«Слесарное дело и технические измерения» Варианты ответа на тестовые задания.

№ вопроса	1	2	3	4	5	6	7	8	10
вариант	3	1	3	4	2	3	1	1 - Г 2 - Д 3 - А 4 - Е 5 - Б 6 - В	1

Ответ на вопрос 9:

а) штангенциркуль в) калибры д) кронциркуль для наружных размеров валов
б) микрометр г) щупы е) кронциркуль для внутренних размеров

Вариант 2.

1) Необходимо изготовить скобу, изображенную на рисунке. Опишите последовательность работ при изготовлении скобы, и определите длину и ширину заготовки для ее выполнения.

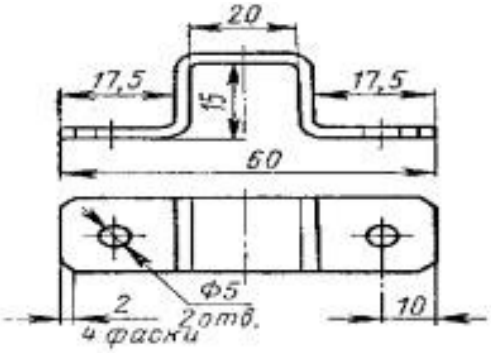

Произведите выбор диаметра сверла для предварительной обработки отверстия под зенкование, в заготовках из чугуна, стали и алюминия. Окончательный диаметр обработанного отверстия должен составить 30мм. Подберите конструкцию зенкера для каждого из этих металлов.

Необходимо обеспечить прямолинейность и величину линейного размера металлических пластин с точностью до 0,5 мм. Составьте перечень измерительных инструментов, которые позволяют произвести контроль данных параметров.

Вариант 3.

1) Укажите установочную и разметочную базы детали, изображенной на рис, выберите приспособления и инструменты для разметки.

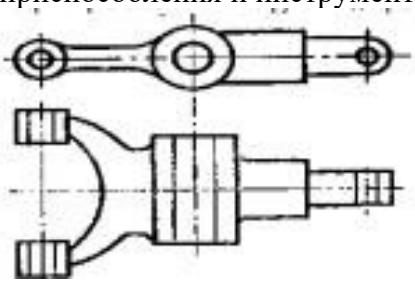

При нарезании сквозной резьбы произошла поломка метчика. Укажите возможные причины поломки и способы извлечения метчика из детали.

Необходимо обеспечить прямолинейность и величину линейного размер металлических пластин с точностью до 0,05 мм. Составьте перечень измерительных инструментов, которые позволяют произвести контроль данных параметров.

Вариант 4.

1)Составьте технологическую карту обработки натяжного винта ножовочного станка, изображенного на рисунке.

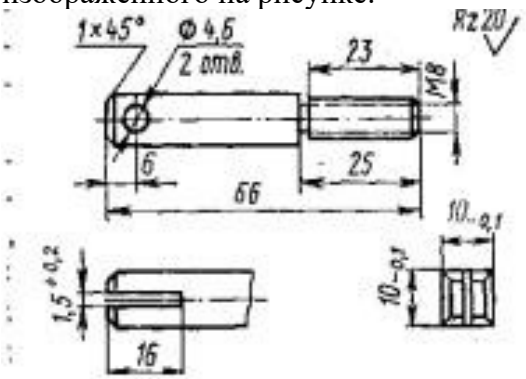

Предложите наиболее рациональный в условиях единичного производства способ притирки пробкового крана. Подберите инструменты, оборудование и материалы, которые следует использовать для реализации этого способа.

Сравните возможную величину припусков и состав технологических операций и комплектов инструмента для нарезания резьбы в сквозных и глухих отверстиях.

Вариант 5.

1) Необходимо изготовить деталь, изображенную на рисунке. Опишите последовательность работ, выберите инструменты и приспособления, определите размеры заготовки для ее изготовления.

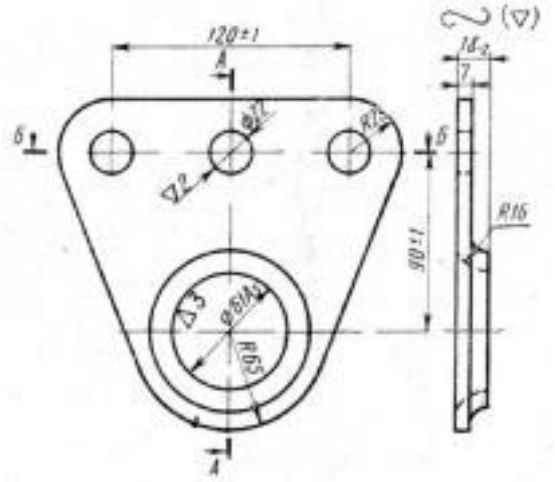

После соединения двух пластин с помощью пайки в паяном шве появились трещины. Предложите способы устранения дефекта.

Сделайте сравнительную характеристику оборудования и последовательностей технологических операций распиливания квадратного и трехгранного отверстий.

Вариант 6.

1) Выберите контрольно-измерительные приспособления и инструменты для контроля качества изготовления детали. Определите установочную и разметочную базы детали изображенной на рисунке.

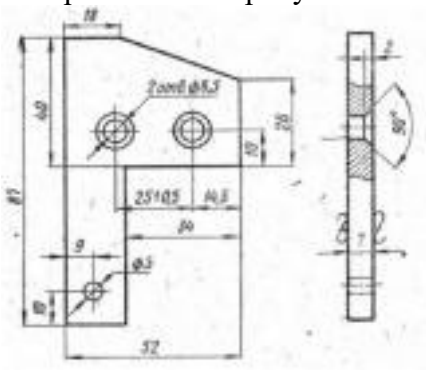

Какие меры следует предпринять, если в процессе пайки припой не смачивает поверхность соединяемых деталей;

Составьте «Карту дефектов», которые могут возникнуть в результате опиливания мелких деталей, имеющих плоскую поверхность с указанием причин, приводящих к соответствующим дефектам.

Вариант 7.

1) Определите и изобразите на рисунке установочную и разметочную базы детали, (см. рис.). Произведите подбор приспособлений и инструментов для разметки.

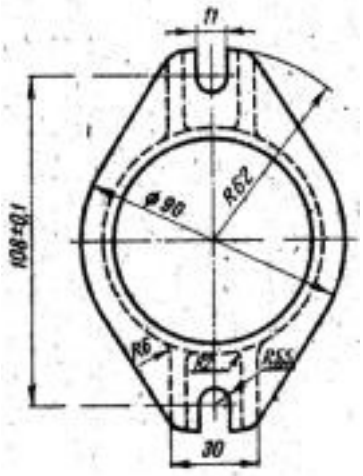

Какие меры следует предпринять, чтобы исключить наплывы или натеки припоя процессе устранения течи крышки радиатора методом пайки.

Необходимо сделать замер внутреннего диаметра полого цилиндра после того как было произведено шабрение его внутренней поверхности. Предложите способ замера диаметра.

Вариант 8.

1) Определите и изобразите на рисунке установочную и разметочную базы детали (см. рис) выберите приспособления и инструменты для разметки. Составьте перечень и

последовательность слесарных операций, которые необходимо выполнить. Предложите способы контроля качества выполненной работы.

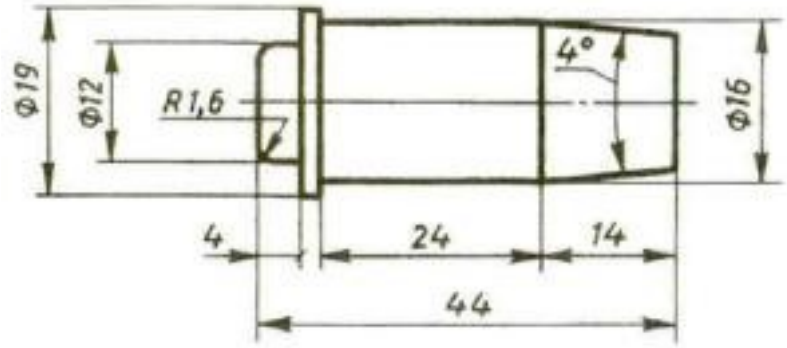

2)Необходимо произвести правку металлического листа, имеющего форму прямоугольника размером 200х300 мм.
а) Составьте перечень и последовательность слесарных операций, которые необходимо выполнить.
б) Подберите слесарный инструмент и приспособления.
3. Сделайте анализ особенностей технологических процессов рубки труб малого и большого диаметров.

Вариант 9.

1) Составьте последовательность технологических операций обработки кожуха, изображенного на рисунке. Подберите слесарный инструмент и приспособления.

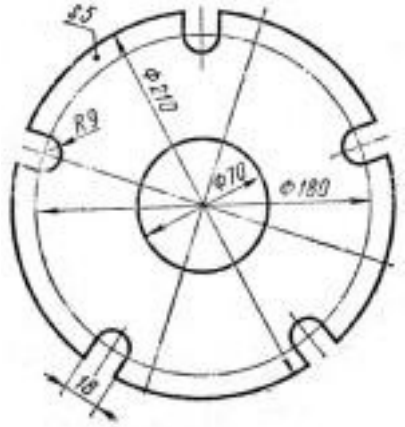

Какие меры следует предпринять, чтобы в процессе пайки исключить смещение или перекос соединяемых деталей.

Сделайте сравнительный анализ особенностей технологических процессов притирки узких и широких поверхностей.

Вариант 10.

1) Составьте технологическую карту восстановления поверхности, отмеченной на рисунке звездочкой.

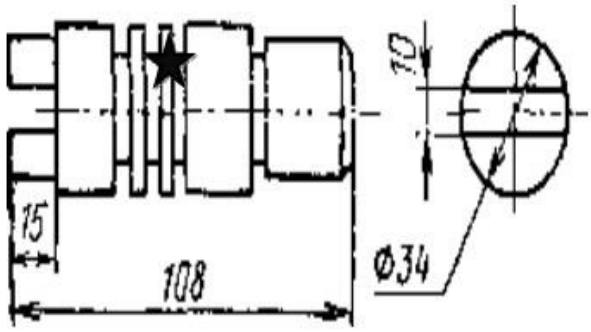

Сделайте сравнительный анализ особенностей технологических процессов опиливания выпуклых и вогнутых поверхностей

Необходимо произвести вырубку канавки под призматическую шпонку на вале. а) Выберете инструмент для работы.

б) Составьте перечень и последовательность выполнения операций. в) Перечислите меры безопасности при выполнении операции

Вариант 11.

1)Выберите контрольно-измерительные приспособления для проверки качества изготовления детали. Определите и изобразите на рисунке установочную и разметочную базы детали (см. рис.)

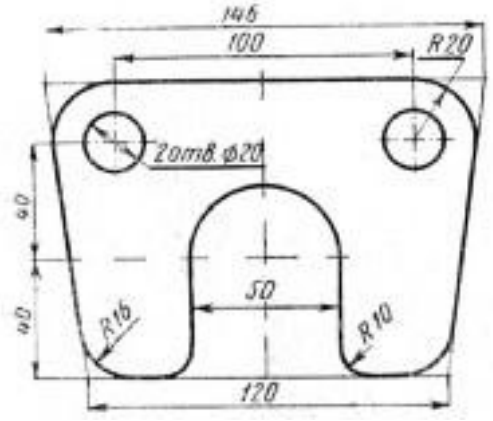

2. Составьте последовательность действий разметки окружности диаметром 45 мм на 6 равных частей на металлической плоской заготовке. Подберите разметочный инструмент.
3. При сверлении сквозного отверстия в стальной детали произошла поломка сверла. Укажите возможные причины поломки и способы извлечения сверла из детали.

Вариант 12.

1) Определите и изобразите на рисунке установочную и разметочную базы детали (см. рис.), выберите приспособления и инструменты для разметки. Составьте перечень и последовательность слесарных операций, которые необходимо выполнить. Подберите слесарный инструмент и приспособления. Предложите способы контроля качества выполненной работы.

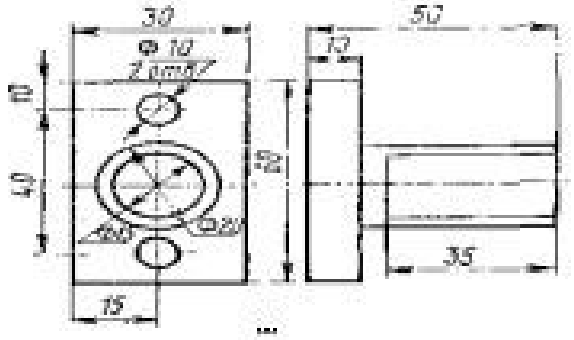

Необходимо произвести пайку латунной трубки мягкими припоями. а) Подберите материалы для выполнения работы.

б) Составьте перечень и последовательность выполнения операций. в) Перечислите меры безопасности при выполнении работы.

Сделайте анализ особенности процесса резки металлических заготовок, имеющих форму цилиндра.

Вариант 13.

1) Составьте последовательность технологических операций обработки области I детали, изображенной на рисунке. Подберите слесарный инструмент и приспособления.

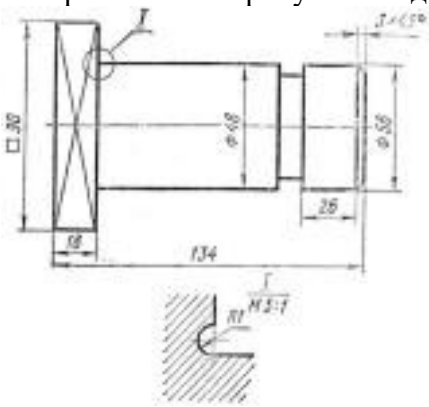

При опиливании измерительного угольника с углом 90^0 (заготовка – поковка) может быть не выдержан размер заданного угла. Какие меры необходимо предпринять для предупреждения данного дефекта.

Сделайте сравнительную характеристику оборудования и последовательности технологических операций сверления сквозных и глухих отверстий.

Вариант 14.

1) Составьте технологическую карту изготовления детали, изображенной на рисунке. Предложите методы и технические средства контроля качества разметки данной детали.

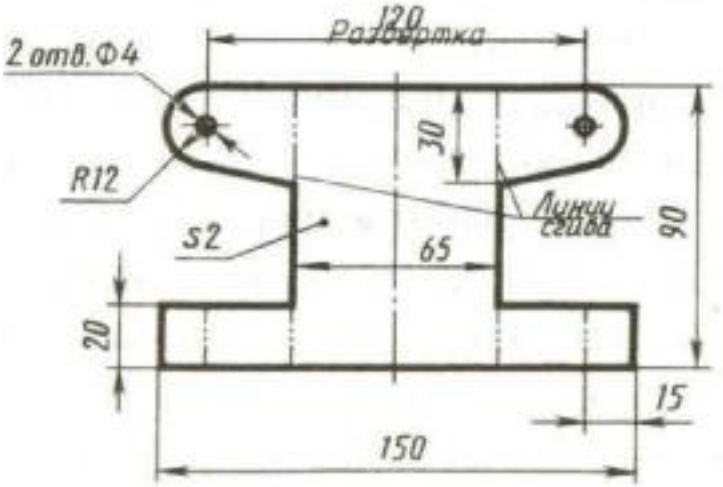

Сравните особенности процессов склепывания заклепками с полукруглыми головками и потайными головками.

Необходимо нарезать резьбу с шагом 1,25 мм и длиной нарезанной части 35 мм на пруте диаметром 10 мм. Составьте перечень и последовательность слесарных операций, которые необходимо выполнить. Подберите слесарный и измерительный инструмент.

Вариант 15.

1) Необходимо произвести замену изношенной детали, изображенной на рисунке. Предложите способ разметки заготовки для ее изготовления.

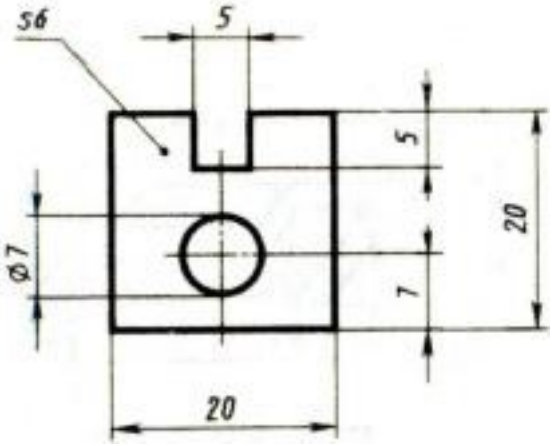

Определите диаметр и длину заклепки, шаг заклепочного соединения и расстояние от края склепываемых листов до центра отверстия под заклепку, если необходимо соединить заклепками с потайной головкой два листа толщиной 3 мм.

Сравните технологические особенности процессов пайки мягкими и твердыми припоями.

Вариант 16.

1)Необходимо восстановить область детали, указанной стрелкой на рисунке. Определите установочную и разметочную базы детали, изображенной на рис. Составьте перечень и последовательность слесарных операций, которые необходимо выполнить.

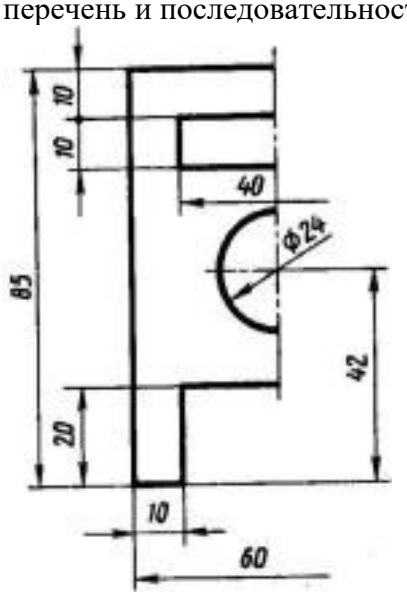

Какие меры следует предпринять, чтобы предупредить появление дефектов при пайке: а)мягкими припоями; б)твердыми припоями.

Стальной брус размером 5х20х200 мм имеет изгиб. Укажите способы устранения дефекта. Подберите приспособления и инструмент для правки бруса и произведите проверку качества правки.

Критерии оценок тестовой работы

Процент результативности (правильных ответов)	Оценка
90 - 100 % (9-10)	отлично
80 - 89 % (8)	хорошо
70 - 79 % (7)	удовлетворительно
< 70 % (6)	неудовлетворительно

Задания по ПМ.03 Разборка, ремонт, сборка и испытание узлов и механизмов оборудования, агрегатов и машин

Задания

Задание 1

1. Понятия о неисправности и отказах автомобиля.
2. Порядок разборки двигателя.
3. Ремонт масляного насоса смазочной системы.

Задание 2

1. Виды и периодичность ремонта автомобилей.
2. Разборка механизмов двигателя.
3. Ремонт топливной аппаратуры карбюраторных двигателей.

Задание 3

1. Основные понятия и определения качества автомобиля.
2. Дефектация деталей двигателя.
3. Ремонт радиатора системы охлаждения.

Задание 4

1. Площадка наружной мойки автомобиля.
2. Разборка коробки передач.
3. Ремонт жидкостного насоса системы охлаждения.

Задание 5

1. Замена ветрового стекла автомобиля.
2. Дефектовка деталей трансмиссии.
3. Ремонт стартера.

Задание 6

1. Диагностика смазочной системы.
2. Дефектовочно-комплектовочные работы.
3. Ремонт распределителя зажигания.

Задание 7

1. Сортировка и комплектование деталей.
2. Виды дефектов и методы контроля деталей автомобиля.
3. Ремонт системы питания дизельного двигателя.

Задание 8

1. Неисправность аккумуляторной батареи.
2. Приработка и испытание двигателя после ремонта.
3. Ремонт стартера.

Задание 9

1. Основные неисправность приборов освещения.
2. Ремонт системы питания карбюраторного двигателя.
3. Дефектовка деталей трансмиссии.

Задание 10

1. Предэксплуатационная подготовка автомобиля.
2. Ремонт ходовой части автомобиля.
3. Восстановление деталей механической обработкой.

Задание 11

1. Предэксплуатационная подготовка автомобиля.
2. Ремонт ходовой части автомобиля.
3. Восстановление деталей механической обработкой.

Задание 12

1. Требования к деталям карданной передачи.
2. Сборка дифференциала.
3. Разборка, ремонт и сборка главного тормозного цилиндра.

Задание 13

1. Диагностика и ремонт механизма рулевого усилителя.
2. Схождение передних колес.
3. Ремонт регулятора давления.

Задание 14

1. Регулировка угла развала передних колес.
2. Ремонт коробки передач.
3. Удаление воздуха из гидропровода тормозной системы.

Задание 15

1. Сборка тормозной камеры задних колес.
2. Ремонт и регулировка карбюратора «Озон».
3. Проверка герметичности главного цилиндра.

3. Практические задания по ПМ.01 Слесарная обработка деталей, изготовление, сборка

и ремонт приспособлений, режущего и измерительного инструмента; ПМ.02 Сборка, регулировка и испытание сборочных единиц, узлов и механизмов; ПМ.03 Разборка, ремонт, сборка и испытание узлов и механизмов оборудования, агрегатов и машин.

Практические задания по ПМ.01 Слесарная обработка деталей, изготовление, сборка и ремонт приспособлений, режущего и измерительного инструмента:

1. Изготовить вогнутую заглушку 016; S1.. .1,2; R вогнутости 25 мм.
2. Разметить круг 0 30 в квадрате 40х40 в квадрате 60х60.
3. Восстановить форму ленточного хомута для крепления чехла ШРУС.
4. Изогнуть полосу Ш=30 мм., S=0,7...0,8 мм. в кольцо 030 мм.
5. Изогнуть полосу Ш=30 мм. в П-образную деталь с полками по 40 мм.
6. Регулировка микрометра. Замер микрометром шлифованных сопрягаемых поверхностей вала.
7. Изготовить пластину 14х70, S=4.5 мм. из пластмассы, с двумя отверстиями 08 с межцентровым расстоянием 42 мм.
8. Доработать болт в установочный (с конусом 60^0 на конце).
9. Опилить заготовку перекрестными штрихами с проверкой плоскостности лекальной линейкой.
10. Изготовить пластину 20х100, S=5 мм. с овальным отверстием 6х9 мм.
11. Опилить шайбу на диаметр, меньший на 2 мм.
12. Определить типы и дать обозначение внутренним и наружным резьбам на резьбовых деталях.
13. Выправить одну выпуклость в листовом металле толщиной до 1мм.
14. Изготовить наконечник для крепления провода.
15. Изготовить шплинт из заготовки от более длинного шплинта.
16. Нарезать резьбу на стержне.
17. Нарезать резьбу в отверстии.
18. Вырубить канавку крейцмейселем на плоской поверхности.
19. Опилить шайбу на диаметр, меньший на 2 мм.
20. Вырубить канавку крейцмейселем на плоской поверхности.
21. Изготовить вогнутую заглушку 016; S1.1,2; R вогнутости 25 мм.
22. Выправить одну выпуклость в листовом металле толщиной до 1мм.
23. Изготовить пластину 20х100, S=5 мм. с овальным отверстием 6х9 мм.
24. Разметить круг 030 в квадрате 40х40 в квадрате 60х60.
25. Изготовить пластину 14х70, S=4.5 мм. из пластмассы, с двумя отверстиями 0 8 с межцентровым расстоянием 42 мм.
26. Изогнуть полосу Ш=30 мм. в П-образную деталь с полками по 40 мм.
27. Восстановить форму ленточного хомута для крепления чехла ШРУС.
28. Опилить заготовку перекрестными штрихами с проверкой плоскостности лекальной линейкой.
29. Изготовить прокладку крышки подшипника.
30. Изготовить шплинт из заготовки от более длинного шплинта.

Практические задания по ПМ.02 Сборка, регулировка и испытание сборочных

единиц, узлов и механизмов:

1. Произвести текущий ремонт автомобильных двигателей:

a) Подготовка автомобиля к ремонту. Оформление первичной документации для ремонта.

b) Демонтаж и монтаж двигателя автомобиля; разборка и сборка его механизмов и систем, замена его отдельных деталей.

c) Проведение технических измерений соответствующим инструментом и приборами.

d) Ремонт деталей систем и механизмов двигателя.

e) Регулировка, испытание систем и механизмов двигателя после ремонта.

2. Произвести текущий ремонт узлов и элементов электрических и электронных систем автомобилей:

a) Подготовка автомобиля к ремонту. Оформление первичной документации для ремонта.

b) Демонтаж и монтаж узлов и элементов электрических и электронных систем, автомобиля, их замена.

c) Демонтаж и монтаж узлов и элементов электрических и электронных систем, автомобиля, их замена.

d) Проверка состояния узлов и элементов электрических и электронных систем соответствующим инструментом и приборами.

e) Ремонт узлов и элементов электрических и электронных систем.

f) Регулировка, испытание узлов и элементов электрических и электронных систем.

3. Произвести текущий ремонт автомобильных трансмиссий:

a) Подготовка автомобиля к ремонту. Оформление первичной документации для ремонта.

b) Демонтаж и монтаж узлов и элементов автомобильных трансмиссий автомобиля, их замена.

c) Проверка состояния узлов и элементов автомобильных трансмиссий соответствующим инструментом и приборами.

d) Ремонт узлов и элементов автомобильных трансмиссий.

e) Регулировка, испытание узлов и элементов автомобильных трансмиссий.

4. Произвести текущий ремонт ходовой части и механизмов управления автомобилей:

a) Подготовка автомобиля к ремонту. Оформление первичной документации для ремонта.

b) Демонтаж, монтаж и замена узлов и механизмов ходовой части и систем управления автомобилей**.**

c) Проведение технических измерений соответствующим инструментом и приборами.

d) Ремонт узлов и механизмов ходовой части и систем управления автомобилей.

e) Регулировка, испытание узлов и механизмов ходовой части и систем управления автомобилей.

5. Произвести ремонт и окраску автомобильных кузовов:

a) Подготовка кузова автомобиля к ремонту. Оформление первичной документации для ремонта.

b) Демонтаж, монтаж и замена элементов кузова, кабины, платформы.
c) Проведение технических измерений с применением соответствующего инструмента и оборудования.
d) Восстановление деталей, узлов и кузова автомобиля.
e) Окраска кузова и деталей кузова автомобиля.
f) Регулировка и контроль качества ремонта кузовов и кабин.

Практические задания по ПМ.03 Разборка, ремонт, сборка и испытание узлов и механизмов оборудования, агрегатов и машин:

1. Проверка технического состояния двигателя на автомобиле.
2. Ремонт КШМ.
3. Ремонт ГРМ (8-кл).
4. Ремонт ГРМ (16-кл).
5. Ремонт системы смазки.
6. Ремонт системы охлаждения.
7. Ремонт карбюраторной системы питания.
8. Ремонт инжекторной системы питания.
9. Ремонт газобаллонной системы питания.
10. Ремонт системы зажигания.
11. Ремонт системы пуска.
12. Текущий ремонт АКБ.
13. Ремонт стартера.
14. Ремонт генератора.
15. Ремонт систем освящения и сигнализации.
16. Ремонт сцепления.
17. Ремонт КПП.
18. Ремонт карданной передачи.
19. Ремонт ведущего моста.
20. Ремонт 2-х рычажной передней подвески.
21. Ремонт передней подвески Мак-Ферсон.
22. Ремонт задней зависимой подвески.
23. Ремонт колеса и шины.
24. Ремонт рулевого управления типа «червяк-ролик».
25. Ремонт рулевого управления типа «шестерня-рейка».
26. Ремонт рулевого управления с гидроусилителем.
27. Ремонт гидравлической тормозной системы.
28. Ремонт пневматической тормозной системы.
29. Основные дефекты кузова легкового автомобиля.
30. Сварка и окраска кузова легкового автомобиля.

Варианты билетов для проведения итоговой квалификационной работы

Билет 1
1. Устройство, назначение и принцип действия кривошипно-шатунного механизма.
2. Понятие о диагностировании, его виды при техническом обслуживании и ремонте машин.
3. Какой номер насечки напильника предназначен для чистой обработки детали?
4. Проверка технического состояния двигателя на автомобиле.

Билет 2
1. Устройство, назначение и принцип действия газораспределительного механизма.
2. Структура и диагностический параметры технического состояния объекта.
3. Перечислите материалы, используемые для паяния.
4. Ремонт КШМ.

Билет 3
1. Устройство, назначение и принцип действия систем питания карбюраторных двигателей.
2. Задачи диагностирования.
3. Назовите основные виды заклепочных соединений.
4. Ремонт ГРМ.

Билет 4
1. Устройство, назначение и принцип действия систем питания дизельных двигателей.
2. Диагностирование ДВС.
3. Какой величины припуск оставляют на шабрение?
4. Ремонт системы смазки.

Билет 5
1. Устройство, назначение и принцип действия смазочных систем двигателей и их устройство.
2. Диагностирование топливной аппаратуры дизеля.
3. Для какой обработки предназначен напильник с насечкой №0?
4. Ремонт системы охлаждения.

Билет 6
1. Виды, устройство, назначение и принцип действия системы охлаждения.
2. Диагностирование сцепления.
3. Какой угол наклона зубила к обрабатываемой поверхности при снятии слоя металла?
4. Ремонт карбюраторной системы питания.

Билет 7
1. Устройство, назначение и принцип действия муфт сцеплений.
2. Диагностирование главной передачи.
3. Какими шаберами обрабатывают криволинейные поверхности?
4. Ремонт инжекторной системы питания.

Билет 8
1. Устройство, назначение и принцип действия ходовой части автомобилей.
2. Диагностирование механизма управления поворотом.

3. Для чего применяется гибка металла?
4. Ремонт газобаллонной системы питания.

Билет 9
1. Устройство, назначение и принцип действия ведущих мостов автомобилей.
2. Диагностирование коробки передач.
3. Как нарезают резьбу метчиками?
4. Ремонт системы зажигания.

Билет 10
1. Устройство, назначение и принцип действия трансмиссии автомобилей.
2. Диагностирование АКБ.
3. Как правят выпуклости полосового металла?
4. Ремонт стартера.

Билет 11
1. Устройство, назначение и принцип действия аккумуляторных батарей.
2. Диагностирование дифференциала.
3. Порядок выполнения сверления деталей.
4. Ремонт генератора.

Билет 12
1. Устройство, назначение и принцип действия коробки передач автомобиля.
2. Диагностирование бортового электрооборудования.
3. Какой диаметр сверла для обработки отверстия под резьбу 14 мм с крупным шагом?
4. Ремонт сцепления.

Билет 13
1. Устройство, назначение и принцип действия систем освещения и сигнализации.
2. Диагностирование ходовой части автомобиля.
3. Как правят листовой материал?
4. Ремонт КПП.

Билет 14
1. Устройство, назначение, принцип работы подвески автомобиля.
2. Диагностирование кривошипно-шатунного механизма.
3. Как правильно опиливать плоские поверхности?
4. Текущий ремонт АКБ.

Билет 15
1. Устройство, назначение, принцип работы и классификация систем питания ДВС
2. Диагностирование подвески автомобиля.
3. Что применяют, чтобы резьба получилась чище?
4. Ремонт систем освящения и сигнализации.

3. Критерии оценки Государственной итоговой аттестации в форме итоговой экзаменационной работы

Для выпускников из числа лиц с ограниченными возможностями здоровья государственная итоговая аттестация проводится с учетом особенностей психофизического развития, индивидуальных возможностей и состояния здоровья таких выпускников (далее – индивидуальные особенности).

При проведении государственной итоговой аттестации в форме итоговой экзаменационной работы обеспечивается соблюдение следующих общих требований:

1. проведение государственной итоговой аттестации для лиц с ограниченными возможностями здоровья в одной аудитории совместно с выпускниками, не имеющими ограниченных возможностей здоровья, если это не создает трудностей для выпускников при прохождении государственной итоговой аттестации;

2. присутствие в аудитории ассистента, оказывающего выпускникам необходимую техническую помощь с учетом их индивидуальных особенностей (занять рабочее место, передвигаться, прочитать и оформить задание, общаться с членами государственной экзаменационной комиссии);
3. пользование необходимыми выпускникам техническими средствами при прохождении государственной итоговой аттестации с учетом их индивидуальных особенностей;
4. обеспечение возможности беспрепятственного доступа выпускников в аудитории, туалетные и другие помещения, а также их пребывания в указанных помещениях (наличие пандусов, поручней, расширенных дверных проемов, лифтов, при отсутствии лифтов аудитория должна располагаться на первом этаже, наличие специальных кресел и других приспособлений).

Критерии оценивания решения ситуационной задачи:

На «отлично» оценивается ответ, если обучающийся свободно, знанием материала, правильно, последовательно и полно выберет тактику действий, и ответит на дополнительные вопросы по техническому состоянию систем агрегатов, деталей и механизмов автомобиля.

Оценка «хорошо» выставляется, если обучающийся достаточно убедительно, с несущественными ошибками в теоретической подготовке и достаточно освоенными умениями по существу правильно ответил на вопрос с дополнительными комментариями педагога или допустил небольшие погрешности в ответе.

Оценка «удовлетворительно» выставляется, если обучающийся недостаточно уверенно, с существенными ошибками в теоретической подготовке и слабо освоенными умениями ответил на вопросы ситуационной задачи. Только с помощью наводящих вопросов преподавателя справился с вопросами разрешения производственной ситуации, не уверенно отвечал на дополнительно заданные вопросы. С затруднениями, он все же сможет при необходимости решить подобную ситуационную задачу на практике.

Оценка «неудовлетворительно» выставляется, если обучающийся только имеет очень слабое представление о предмете и недостаточно, или вообще не освоил умения по разрешению производственной ситуации. Допустил существенные ошибки в ответе на большинство вопросов ситуационной задачи, неверно отвечал на дополнительно заданные ему вопросы, не может справиться с решением подобной ситуационной задачи на практике.

Критерии оценки теоретических знаний:

Оценка «отлично» выставляется, если обучающийся имеет глубокие знания учебного материала по теме практической работы, показывает усвоение взаимосвязи основных понятий используемых в работе, смог ответить на все уточняющие и дополнительные вопросы.

Оценка «хорошо» выставляется, если обучающийся показал знание учебного материала, усвоил основную литературу, смог ответить почти полно на все заданные дополнительные и уточняющие вопросы.

Оценка «удовлетворительно» выставляется, если студент в целом освоил материал практической работы, ответил не на все уточняющие и дополнительные вопросы.

Оценка «неудовлетворительно» выставляется обучающемуся, если он имеет существенные пробелы в знаниях основного учебного материала практической работы, который полностью не раскрыл содержание вопросов, не смог ответить на уточняющие и дополнительные вопросы.

Критерии оценки практических навыков:

Оценка «отлично» ставится, если обучающийся демонстрирует знание теоретического и практического материала по теме практической работы, определяет взаимосвязи между показателями задачи, даёт правильный алгоритм решения, определяет междисциплинарные связи по условию задания.

Оценка «хорошо» ставится, если обучающийся демонстрирует знание теоретического и практического материала по теме практической работы, допуская незначительные неточности при решении задач, имея неполное понимание междисциплинарных связей при правильном выборе алгоритма решения задания.

Оценка «удовлетворительно» ставится, если обучающийся затрудняется с правильной оценкой предложенной задачи, дает неполный ответ, требующий наводящих вопросов преподавателя, выбор алгоритма решения задачи возможен при наводящих вопросах преподавателя.

Оценка «неудовлетворительно» ставится, если обучающийся дает неверную оценку ситуации, неправильно выбирает алгоритм действий.

Общая оценка за экзамен выставляется на основании практической и теоретической частей экзамена.

Приложение 1

Инструкция для экзаменующихся

Уважаемые обучающиеся!

Прежде чем приступить к выполнению заданий **внимательно** ознакомьтесь с инструкцией:

1. Отвечая на вопрос с выбором правильного ответа, правильный, на ваш взгляд, ответ (ответы) обведите в кружок.

2. В заданиях открытой формы впишите ответ в пропуск.

3. В заданиях на соответствие определению термина впишите порядковый номер в квадрат.

4. Время на выполнение теста – 120 мин.

5. За каждый верный ответ вы получаете 1 балл, за неверный – 0 баллов. Максимальное количество баллов – 40.

Оценка «5 (отлично)»: 35 — 40 баллов;

Оценка «4 (хорошо)»: 28 — 34 баллов;

Оценка «3 (удовлетворительно)»: 21 — 27 баллов;

Оценка «2 (неудовлетворительно)»: 1 — 20 баллов.

6. Во время экзамена **запрещается** иметь при себе: справочные материалы, средства связи, средства фото и видео съёмки, письменные заметки или иные средства хранения и передачи информации. Во время экзамена обучающиеся не должны общаться друг с другом, перемещаться по аудитории.

На время экзамена все мобильные телефоны должны быть выключены и переданы на хранение преподавателю.

Желаем удачи!

Приложение 2

ГОСУДАРСТВЕННОЕ БЮДЖЕТНОЕ ПРОФЕССИОНАЛЬНОЕ ОБРАЗОВАТЕЛЬНОЕ УЧРЕЖДЕНИЕ МОСКОВСКОЙ ОБЛАСТИ
«ДМИТРОВСКИЙ ТЕХНИКУМ»

ИТОГОВАЯ ЭКЗАМЕНАЦИОННАЯ РАБОТА

для проведения итоговой аттестации выпускников

по профессии 018559 «Слесарь ремонтник»

Фамилия _____

Имя _____

Отчество _____

Группа _____

Общее количество баллов _____

Оценка _____

«_____» _____ 20__г.

Приложение 4

ГОСУДАРСТВЕННОЕ БЮДЖЕТНОЕ ПРОФЕССИОНАЛЬНОЕ ОБРАЗОВАТЕЛЬНОЕ УЧРЕЖДЕНИЕ МОСКОВСКОЙ ОБЛАСТИ
«ДМИТРОВСКИЙ ТЕХНИКУМ»

ИТОГОВАЯ ЭКЗАМЕНАЦИОННАЯ РАБОТА

для проведения итоговой аттестации выпускников

по профессии 018559 «Слесарь ремонтник»

ФИО обучающегося _____ группа _____

Дата «____» _____ 20__г.

№	Наименование изделия (операций)	Разряд	Норма времени, ч	Затрата времени на работу, ч	Оценка
1			4ч		